# ISTAR

CIEFFELED

LIGHTING THE FUTURE

ISTAR è un doppio faretto per esterni e interni dal disegno compatto e semplice, pensato per l'illuminazione architettonica.

Il corpo della lampada è in alluminio anodizzato con finitura spazzolata.

ISTAR è molto versatile e si presta ad essere utilizzato per ottenere differenti effetti luminosi in base al volere del progettista:
Può montare due led COB da 8 watt per una luce intensa e diffusa, con un fascio luminoso largo 120°.
In alternativa lo si può equipaggiare con una coppia di triled da 8 watt dotati di lenti che consentono di stabilire la larghezza del fascio luminoso, sono disponibili lenti da 15, 30 e 60° e una speciale lente ellittica10-40° che rispetta la normativa sull'inquinamento luminoso.
Queste differenti soluzioni sono disponibili in tre temperature di colore del Led, calda (3000 °K), neutra (4000°K) e fredda (5000°K) e rendono possibile un disegno della luce diffuso o estremamente preciso e ad alto contrasto, per accentuare i volumi architettonici a piacimento.
ISTAR può anche ospitare led colorati RGB programmabili con alimentatore remoto e centralina di controllo, per colorare dinamicamente l'architettura con infinite variazioni cromatiche e giochi di luce programmabili.

Tutte queste possibilità illuminotecniche possono essere combinate nel faretto superiore e inferiore a piacimento, rendendo ISTAR uno delle soluzioni illuminotecniche più versatili sul mercato.

# 136 combinazioni possibili

ognuno dei due faretti può essere equipaggiato con:

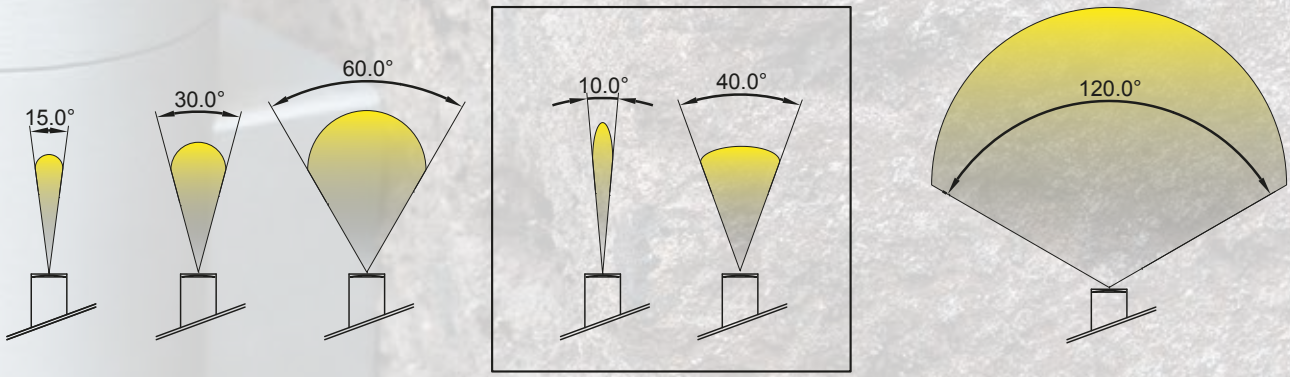


| | | | |
|---|---|---|---|
| lenti | lenti circolari | lente ellittica (orientabile) | |
| Led | Tri-led 8 watt alim. on board (3000, 4000, 5000 °K) / RGB alim. remoto | | Led COB 8 watt senza lente |

| | | | | | | |
|---|---|---|---|---|---|---|
| 3000 °K | 4000 °K | 5000 °K | RGB | 3000 °K | 4000 °K | 5000 °K |

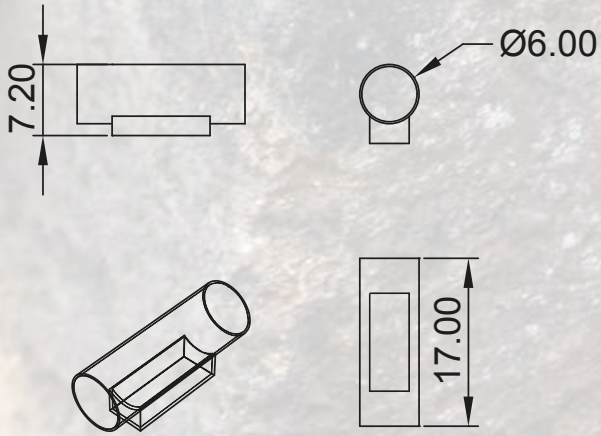


IP65

CIEFFELED

LIGHTING THE FUTURE

Cieffeled è un'azienda che realizza sistemi illuminotecnici su misura, specializzata in tecnologia Led, affianca progettisti e istallatori nella concezione e realizzazione di apparecchi luminosi di ogni tipo.
Cieffe, nata nel 1986 come negozio di lampade, in seguito laboratorio di sviluppo e produzione di lampadari, fonda Achab, marchio di lampade in stile marina, per poi specializzarsi nello studio e sviluppo di nuove tecnologie di illuminazione, con particolare attenzione ai led.
Nel 2014 Cieffe diventa Cieffeled, per rimarcare il core business dell'azienda, e inizia a collaborare con il designer Stefano Bonifazi per lo sviluppo congiunto di lampade tecniche e di design.

CIEFFELED srl
Viale Fratelli Rosselli 181, Porto San Giorgio (FM)
tel 0734 673267 - 0734 679390
info@cieffeled.it
www.cieffeled.it